LES PAYSANS GROUPÉS

Achats groupés de matériel agricole • « Ensemble, achetons mieux. »

Originaire du Bugey • lespaysansgroupes@gmail.com

CATALOGUE DES ÉQUIPEMENTS • CAMPAGNE 2027

Des équipements choisis à partir des besoins des éleveurs

Panels de contention, râteliers et accessoires : les achats groupés des Paysans Groupés s'appuient sur les demandes d'agriculteurs du Bugey.

Première opération : réception et distribution des équipements





01 | Panels galvanisés

Deux formats pour les installations agricoles et équestres.

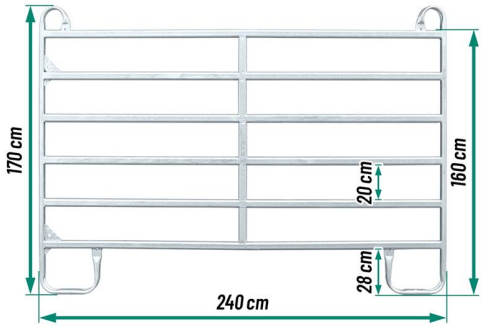

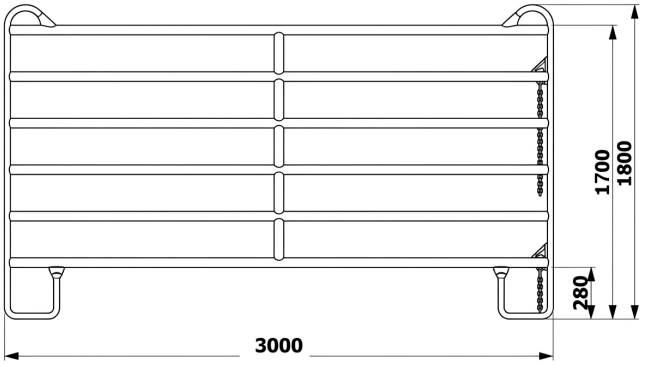

PANEL BOVIN • 2,40 M

Hauteur totale : 1,70 m

PANEL ÉQUIN • 3,00 M

Hauteur totale : 1,80 m

50 × 30 mm	1,5 mm	2 formats
Tubes ovales	Épaisseur des tubes	Bovin / équin

Pieds de stabilité et extrémités de cadre relevées. Les panels de 3,00 m sont proposés pour les ronds de longe : le fournisseur indique 16 panels pour un rond de 15 m de diamètre. Les maillons de chaîne ont été réduits par rapport à la première série afin de faciliter la mise en place. Les détails de fixation et de finition seront confirmés avant commande.

Accès & manutention

02 | Panel avec porte intégrée

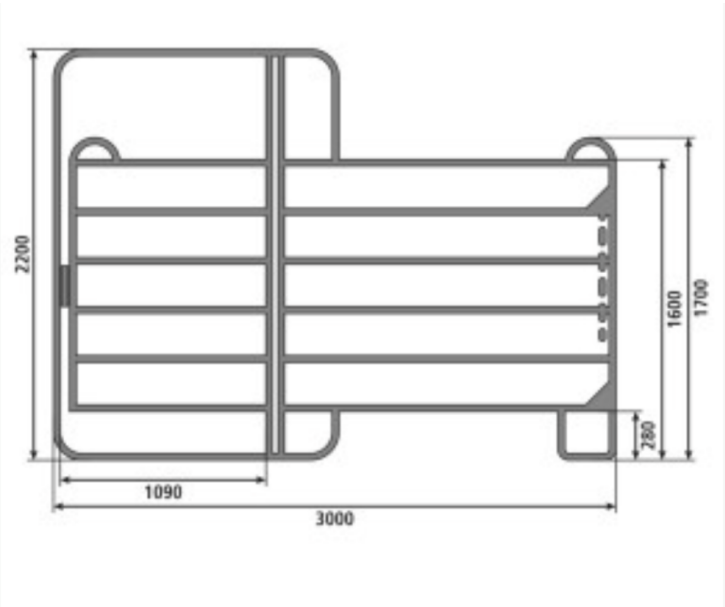

PANELS AVEC PORTE

Deux références à précommander : panneau de 2,40 m avec porte et panneau de 3,00 m avec porte.

Le plan communiqué présente une porte de passage intégrée à gauche du panneau, avec une hauteur totale de 2,20 m au sommet.

03 | Chargeur / porte-panels

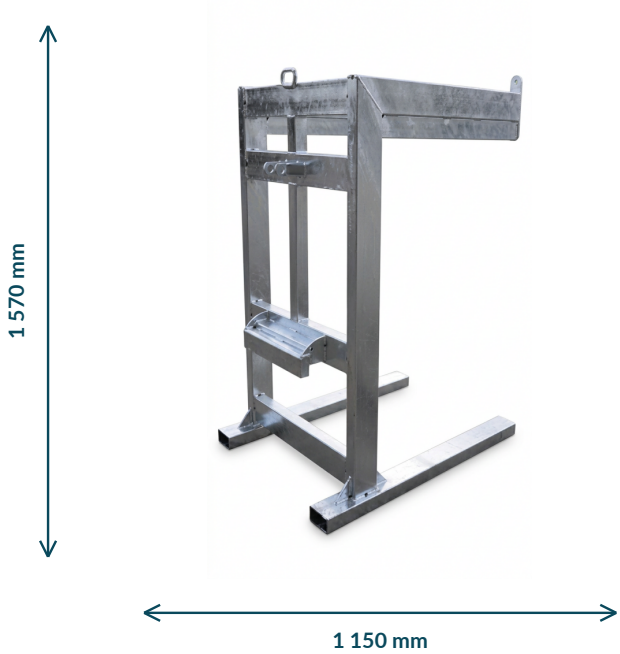

CHARGEUR DE PANELS

Équipement destiné au regroupement et à la manutention des panneaux de contention.

Hauteur : 1 570 mm • Profondeur : 1 150 mm

Capacité de chargement, type de prise et compatibilité avec les panels à confirmer avant commande.

Râteliers pour l'alimentation

04 | Râtelier rond — Ø extérieur 2,30 m

Structure tubulaire et jupe basse pleine. Assemblage en éléments boulonnés.

VUE DE PROFIL

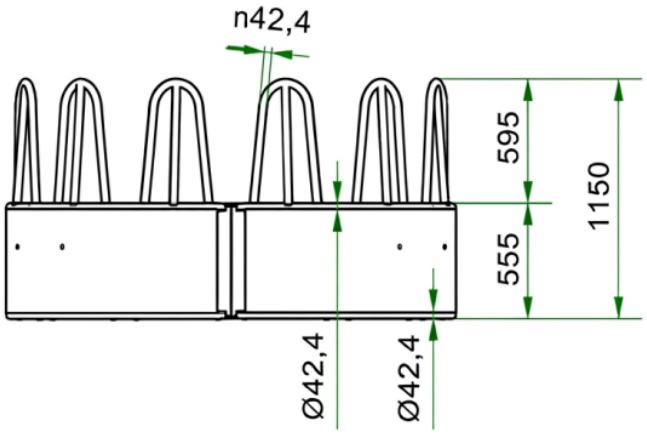

VUE DE DESSUS

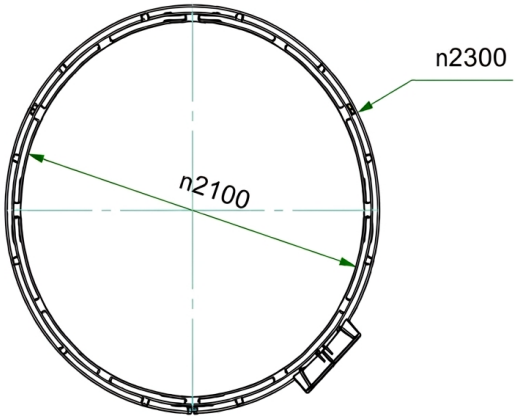

Ø 2,30 m	Ø 2,10 m	1,5 mm
Diamètre extérieur	Diamètre intérieur	Épaisseur de tôle

Hauteur totale : 1,15 m • Jupe pleine : 555 mm

05 | Râtelier anti-gaspillage

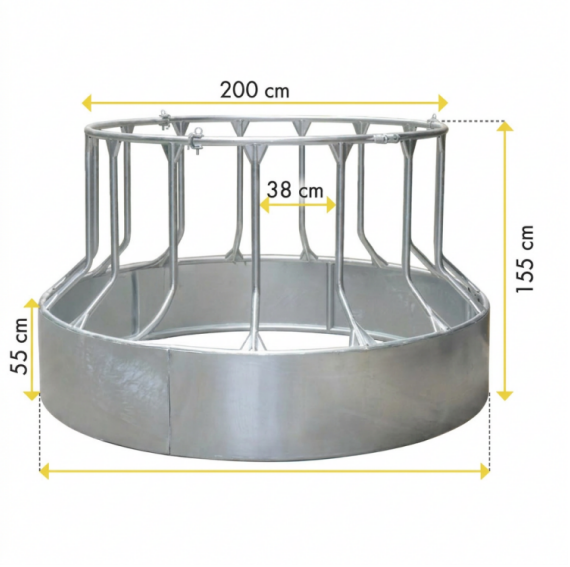

Diamètre extérieur à la base : 2,60 m

RÂTELIER ANTI-GASPILLAGE

Modèle à passages verticaux et cuve inférieure fermée.
Hauteur totale : 1,55 m. Hauteur de jupe : 55 cm.
Écartement indiqué : 38 cm.

Ø extérieur à la base : 2,60 m

Ø supérieur sur le visuel : 2,00 m

Épaisseur de tôle : à confirmer.

Accessoires & prochaines études

06 | Deux attelages trois points

Les deux modèles de râtelier possèdent chacun une option de manutention dédiée. Compatibilité avec le relevage, points de fixation et catégorie à valider avant commande.

POUR RÂTELIER ROND

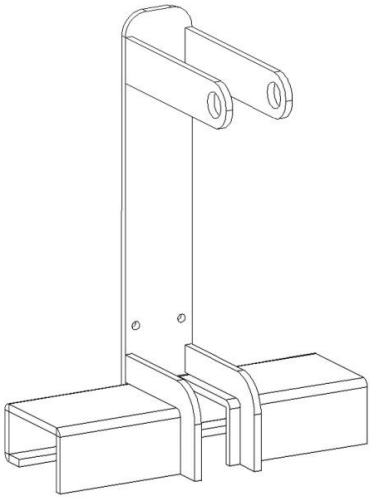

Attelage 3 points - râtelier rond

POUR RÂTELIER ANTI-GASPILLAGE

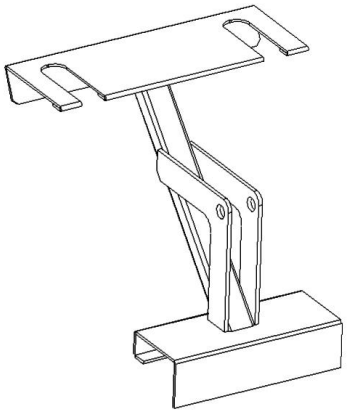

Attelage 3 points - anti-gaspillage

07 | Projets à l'étude

À la demande d'agriculteurs du Bugey

Râtelier couvert

Étude d'une protection supérieure du fourrage.

Râtelier mobile sur roues de 6 m

Configuration, dimensions détaillées et faisabilité à l'étude.

Ces projets ne font pas partie de la précommande actuelle et ne demandent aucun paiement.

Document de présentation indicatif. Prix, options, configuration exacte et conditions de la commande groupée seront communiqués avant validation.

Une demande particulière ?

lespaysansgroupes@gmail.com

www.lespaysansgroupes.com

Site web

Facebook